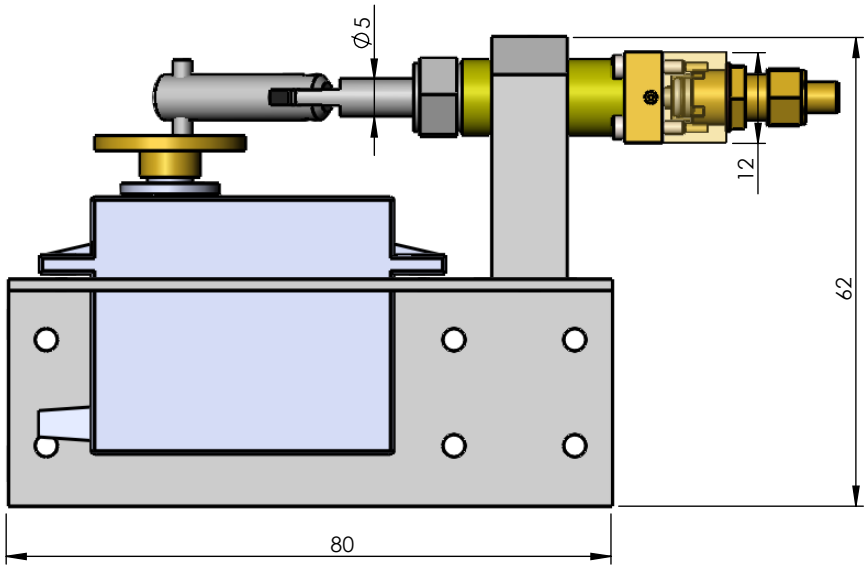


ECHELLE 1 : 1

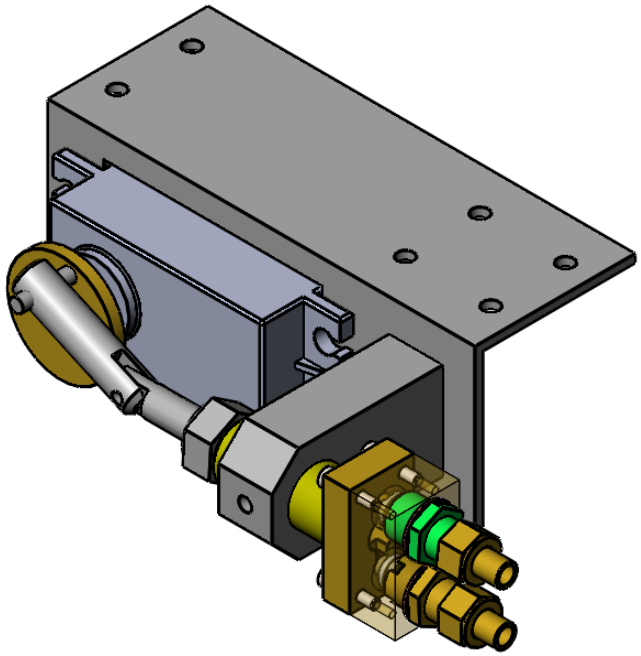

ECHELLE 1 : 1

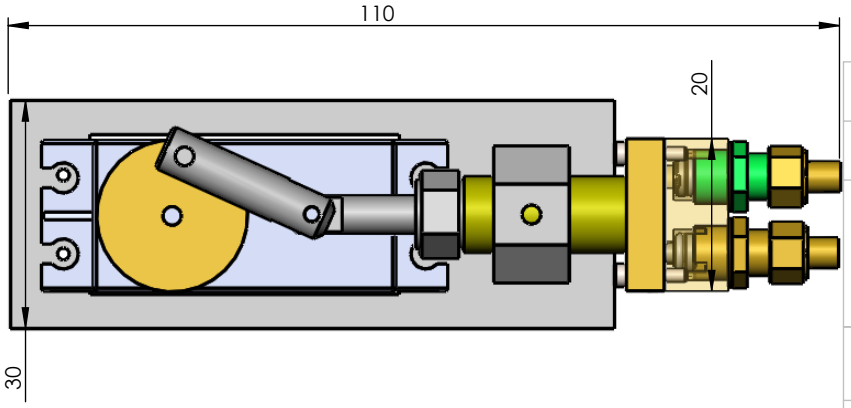


| | | | |
|---|---|---|---|
| Mise à jour | **21/03/2017** | Matière | Observations |
| | | **Laiton** | **Sablé** |

**Echelle 1:1**

# pompes 3D

**DU4**

**A4H**

Dessiné par : **Francis DUFOUR**

**Page :** 1/ 4