Course de la pompe 16mm Ø5mm

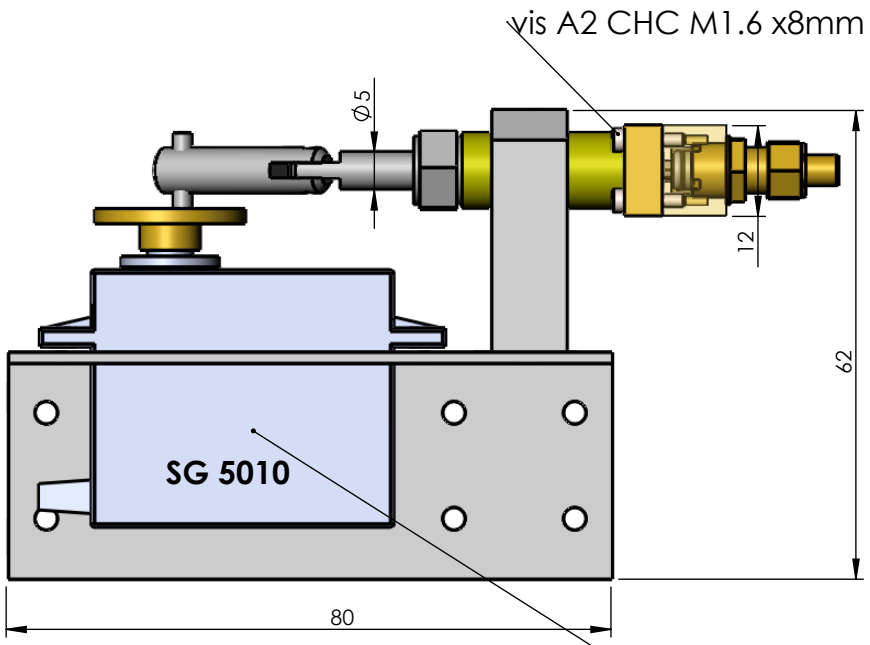

servo moteur 5KG avec roulement
SG-5010

ECHELLE 1 : 1

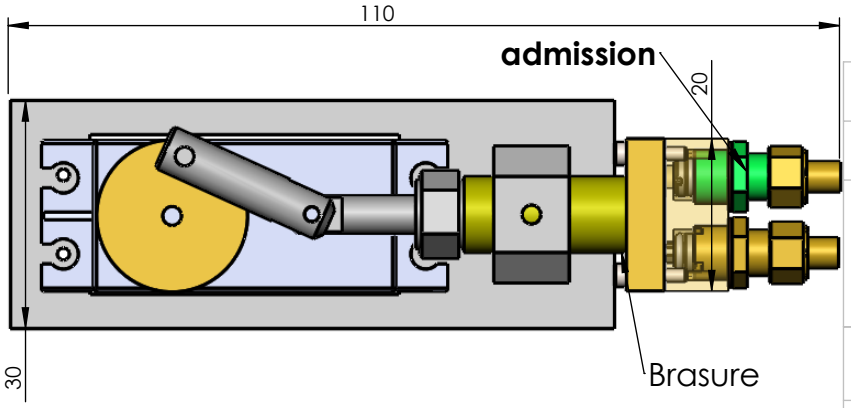

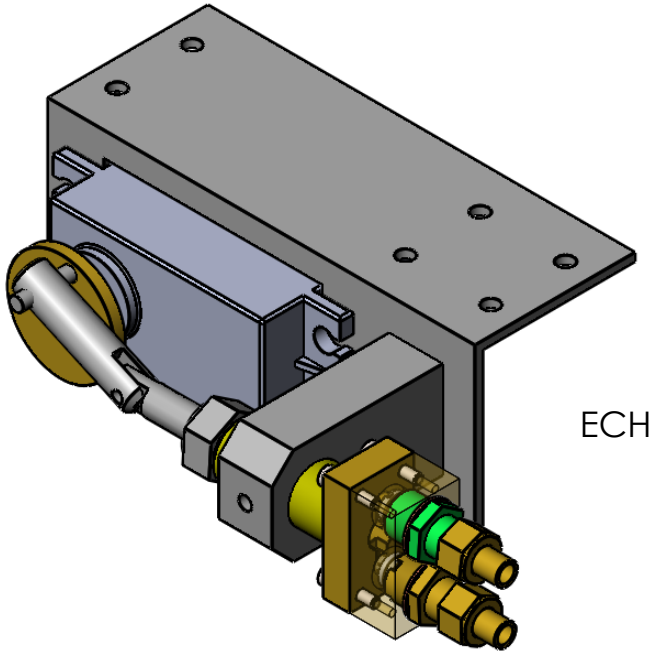

ECHELLE 1 : 1

alésoir Ø 5mm

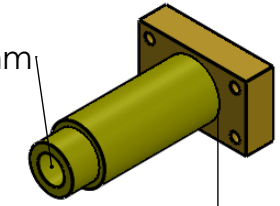

assemblage de la culasse avec le cylindre
par brasure percer ensuite Ø4.8 et alésoir de Ø5mm

Mise à jour	28/03/2017	Matière	Observations
		Laiton	Sablé

Echelle 1:1

Pompe Sonico

DU4

A4H

Dessiné par : Francis DUFOUR

Page : 1/ 4

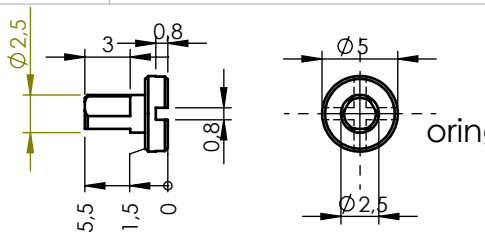

oringØ 2,5 x 1

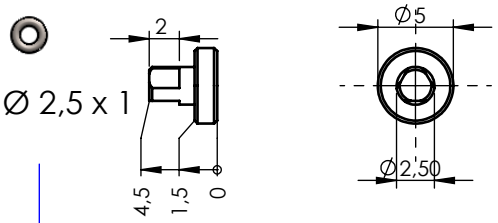

Clapet aspiration

ECHELLE 2 : 1

Clapet refoulement

ECHELLE 2 : 1

assemblage de la culasse avec le cylindre
par brasure percer ensuite Ø4.8 et alésoir de Ø5mm

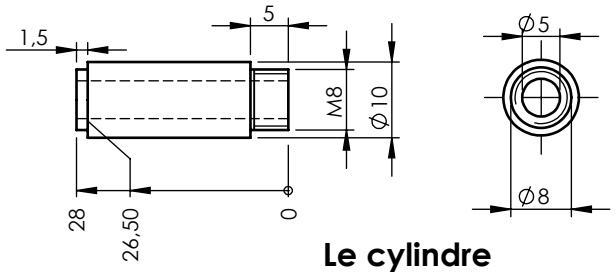

Le cylindre

pièce en plastique d'origine du servo moteur

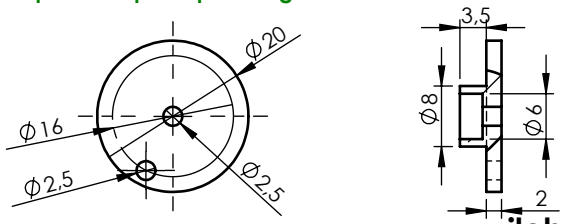

vilebrequin

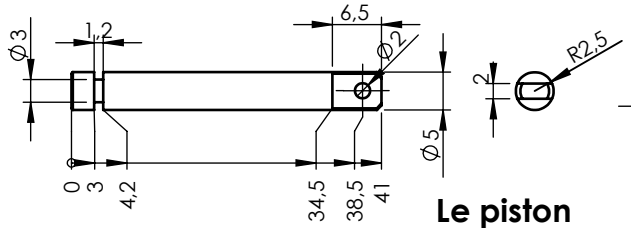

Le piston

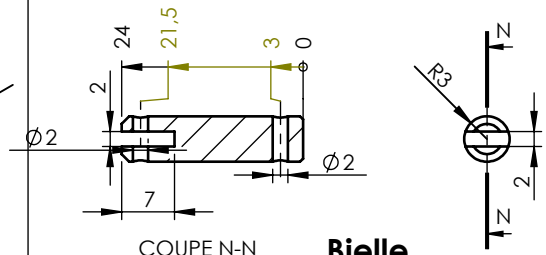

COUPE N-N

Bielle

COUPE M-M
ECHELLE 2 : 1

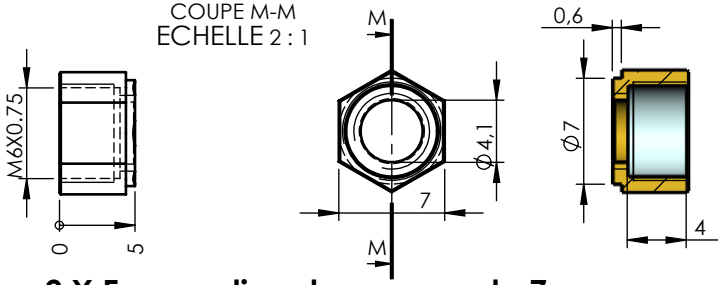

2 X Ecrous olives hexagone de 7mm

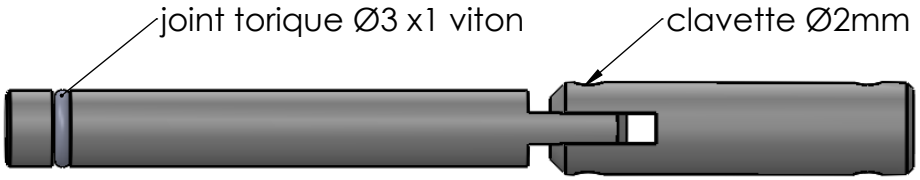

ECHELLE 2 : 1

2X Olives de raccordement

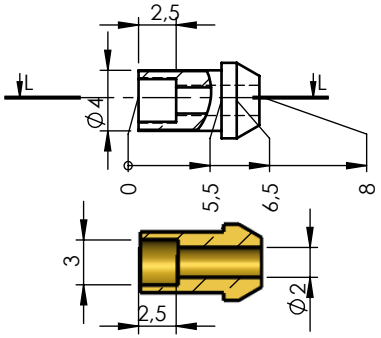

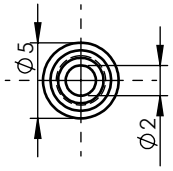

COUPE L-L
ECHELLE 2 : 1

mécanisme	Matière	Observations
Désignation	**Laiton**	**Sablé**

Echelle 2:1

POMPE MOTORISEE

28/03/2017

A4H

Dessiné par : **Francis DUFOUR**

Page :

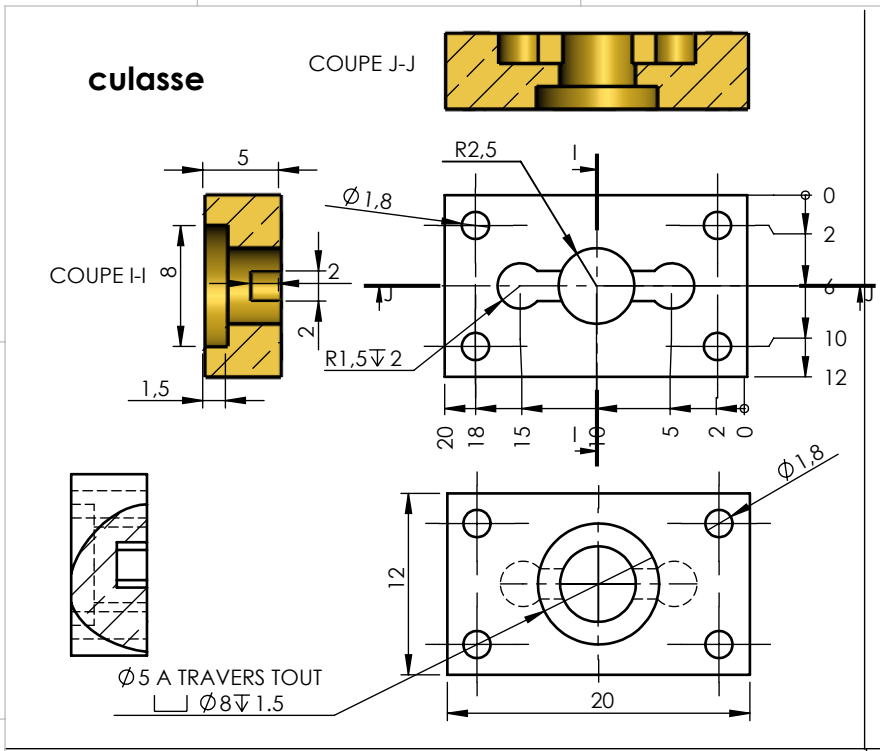

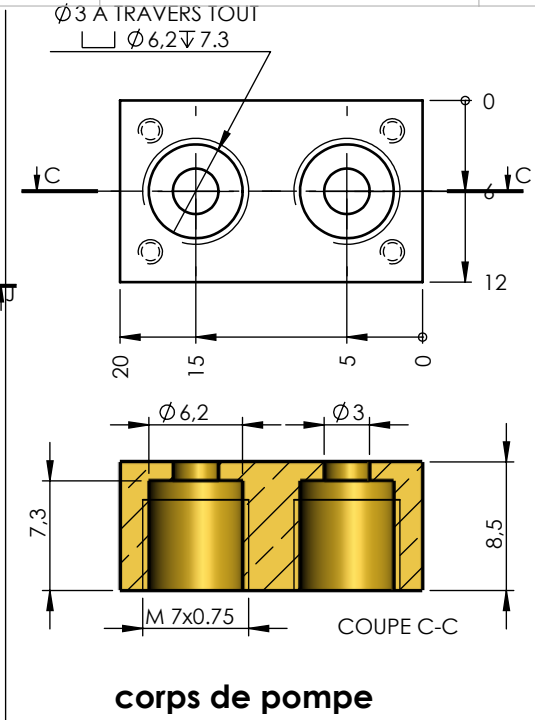

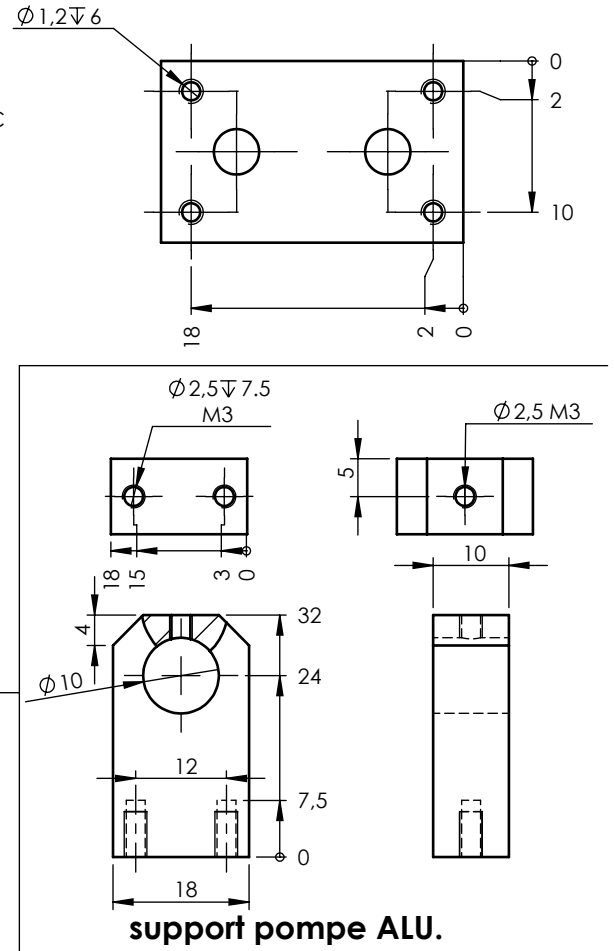

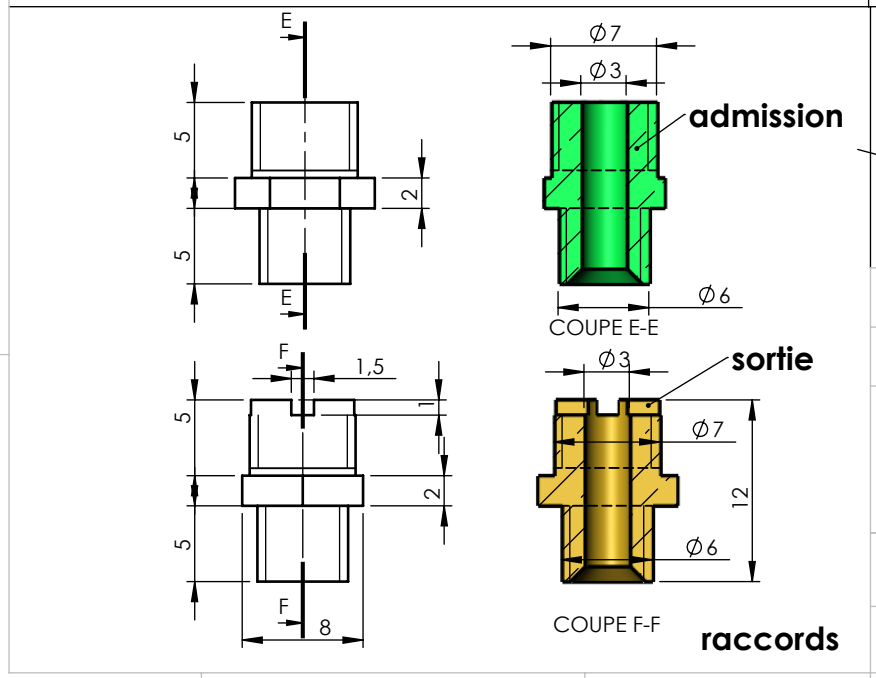

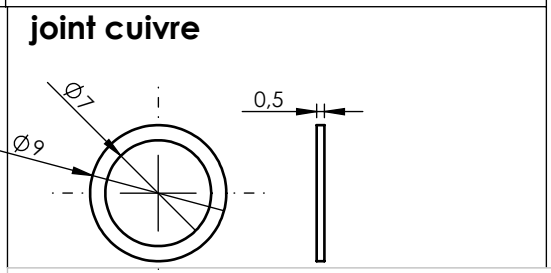

Mise à jour	**28/03/2017**	Matière	Observations
corps de pompe		**Laiton**	**Sablé**

Echelle 1:1

corps de pompe

DU4

A4H

Dessiné par : **Francis DUFOUR**

Page : 3/ 4

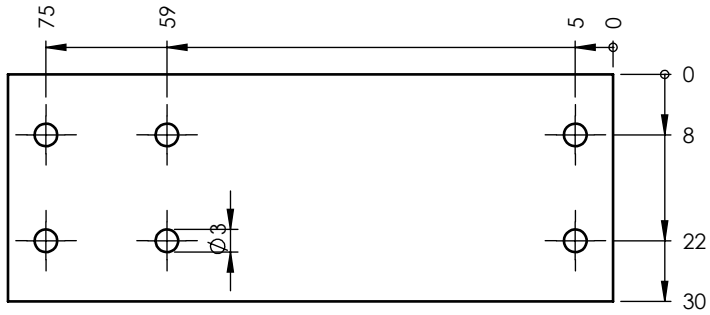

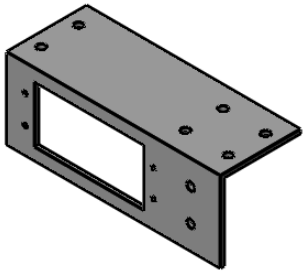

ECHELLE 1 : 1

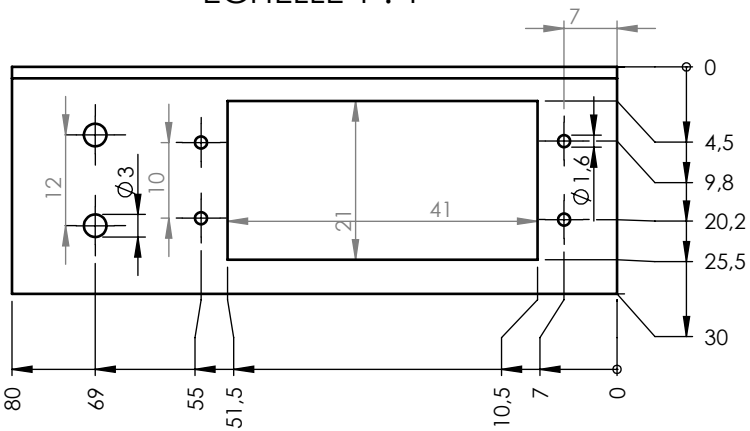

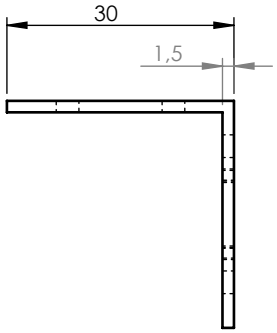

La platine cornière 30x30 alu.anodisé

ECHELLE 1 : 2

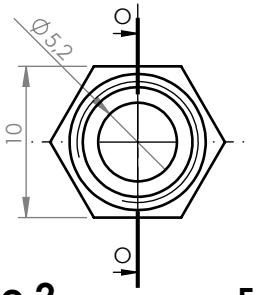

Echelle 2

joint filasse de téflon

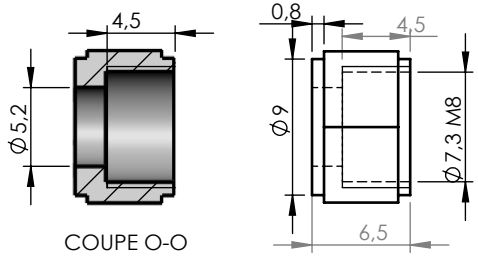

Ecrou press étoupe du piston

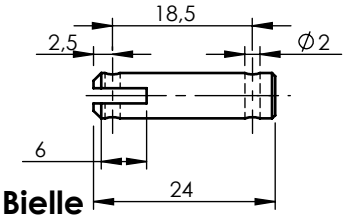

Bielle

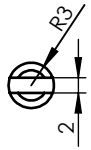

manivelle

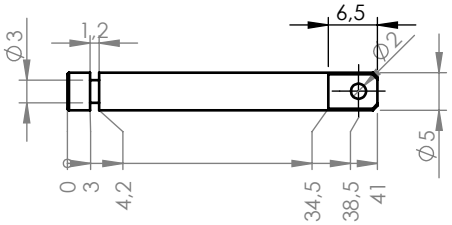

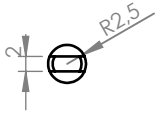

Tor Ø3 x 1

Le piston Stub ou inox 304L

support	Matière	Observations
Désignation	**laiton**	**Sablé**
Echelle 1:1	**POMPE MOTORISEE**	
28/03/2017		
A4H	Dessiné par : **Francis DUFOUR**	**Page :**